机加工滚针轴承

D 10-27mm-NK12/16

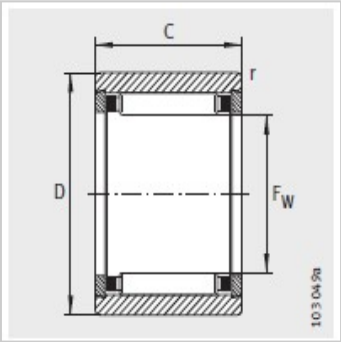

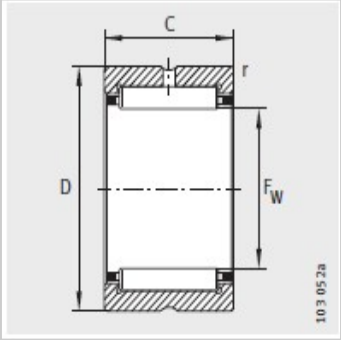

参数信息:

型号1：	NK12/16
型号2：	-
型号3：	-
X-life：	XL
质量m ≈kg：	15.9
尺寸mm：	
F：	12
D：	19
C：	16
r min：	0.3
静载荷：	10100
动载荷：	11000
疲劳极限载荷/N：	1920
极限转速：	26500
参考转速：	21600

: