机加工滚针轴承

NKXZ D 19-85mm-NKX10-Z-TV

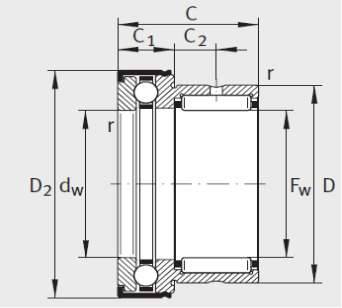

NKX..-Z

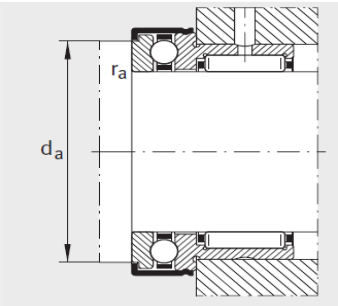

安装尺寸

参数信息:

带外罩型号：	NKX10-Z-TV
X-life：	XL
质量≈g：	36
尺寸mm：	
F：	10
D：	19
Dmax：	24.1
Dmax：	25.2
C -0.25：	23
C －0.2：	9
C：	6.5
d E8：	10
r min：	0.3
安装尺寸mm：	
d：	19.7
rmax：	0.3
基本额定载荷N：	
径向：	7000
径向：	7800
轴向：	10000
轴向：	14000
疲劳极限载荷N：	
C：	1310
C：	670
极限转速：	12400
推荐的内圈型号：	IR7X10X16

: