机加工滚针轴承

NKXZ D 19-85mm-NKX12-Z

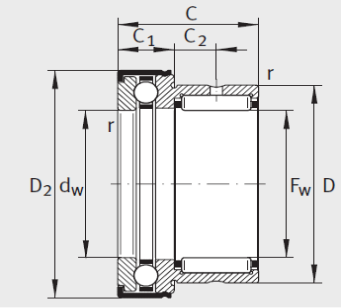

NKX..-Z

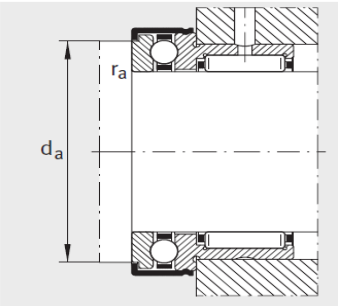

安装尺寸

参数信息:

带外罩型号：	NKX12-Z
X-life：	XL
质量≈g：	40
尺寸mm：	
F：	12
D：	21
Dmax：	26.1
Dmax：	27.2
C -0.25：	23
C －0.2：	9
C：	6.5
d E8：	12
r min：	0.3
安装尺寸mm：	
d：	21.7
rmax：	0.3
基本额定载荷N：	
径向：	10100
径向：	11000
轴向：	10300
轴向：	15400
疲劳极限载荷N：	
C：	1920
C：	740
极限转速：	10900
推荐的内圈型号：	IR9X12X16

: