机加工滚针轴承

NKXZ D 19-85mm-NKX15-Z

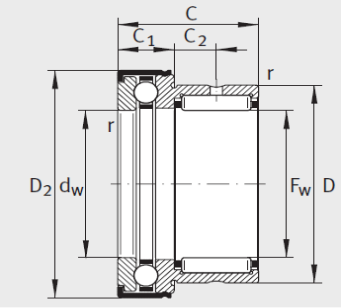

NKX..-Z

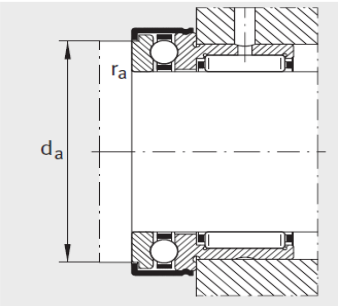

安装尺寸

参数信息:

带外罩型号：	NKX15-Z
X-life：	XL
质量≈g：	47
尺寸mm：	
F：	15
D：	24
Dmax：	28.1
Dmax：	29.2
C -0.25：	23
C －0.2：	9
C：	6.5
d E8：	15
r min：	0.3
安装尺寸mm：	
d：	23.7
rmax：	0.3
基本额定载荷N：	
径向：	12100
径向：	12700
轴向：	10500
轴向：	16800
疲劳极限载荷N：	
C：	2320
C：	810
极限转速：	9200
推荐的内圈型号：	IR12X15X16

: