机加工滚针轴承

NKXZ D 19-85mm-NKX17-Z

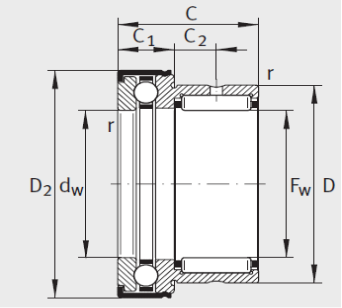

NKX..-Z

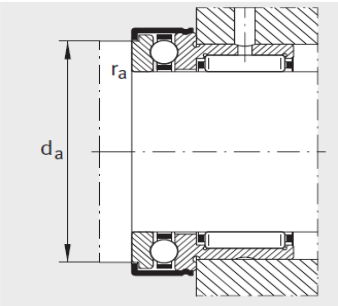

安装尺寸

参数信息:

带外罩型号：	NKX17-Z
X-life：	XL
质量≈g：	55
尺寸mm：	
F：	17
D：	26
Dmax：	30.1
Dmax：	31.2
C -0.25：	25
C －0.2：	9
C：	8
d E8：	17
r min：	0.3
安装尺寸mm：	
d：	25.7
rmax：	0.3
基本额定载荷N：	
径向：	13500
径向：	15000
轴向：	10800
轴向：	18200
疲劳极限载荷N：	
C：	2750
C：	870
极限转速：	8400
推荐的内圈型号：	IR14X17X17

: