机加工滚针轴承

NKXZ D 19-85mm-NKX20-Z

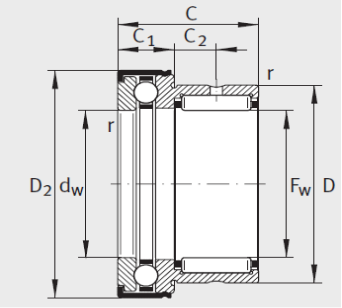

NKX..-Z

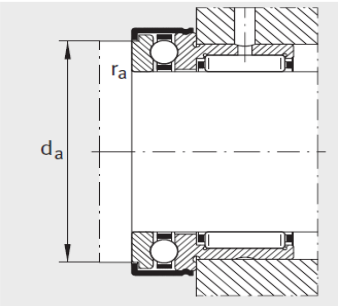

安装尺寸

参数信息:

带外罩型号：	NKX20-Z
X-life：	XL
质量≈g：	90
尺寸mm：	
F：	20
D：	30
Dmax：	35.1
Dmax：	36.2
C -0.25：	30
C －0.2：	10
C：	10.5
d E8：	20
r min：	0.3
安装尺寸mm：	
d：	30.7
rmax：	0.3
基本额定载荷N：	
径向：	18600
径向：	23800
轴向：	14300
轴向：	24700
疲劳极限载荷N：	
C：	4150
C：	1190
极限转速：	7200
推荐的内圈型号：	IR17X20X20

: