机加工滚针轴承

NKXZ D 19-85mm-NKX25-Z

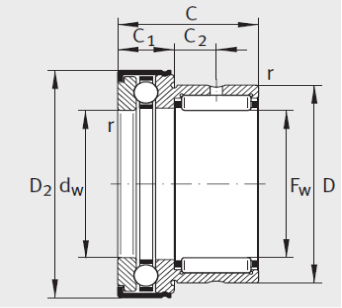

NKX..-Z

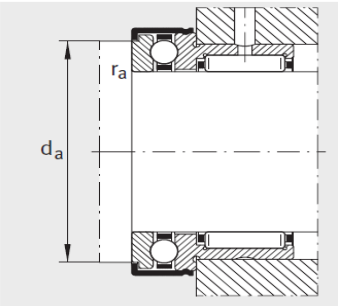

安装尺寸

参数信息:

带外罩型号：	NKX25-Z
X-life：	XL
质量≈g：	132
尺寸mm：	
F：	25
D：	37
Dmax：	42.1
Dmax：	43.2
C -0.25：	30
C －0.2：	11
C：	9.5
d E8：	25
r min：	0.6
安装尺寸mm：	
d：	37.7
rmax：	0.6
基本额定载荷N：	
径向：	21300
径向：	30500
轴向：	19600
轴向：	37500
疲劳极限载荷N：	
C：	5300
C：	1790
极限转速：	5800
推荐的内圈型号：	IR20X25X20

: