机加工滚针轴承

NKXZ D 19-85mm-NKX35-Z

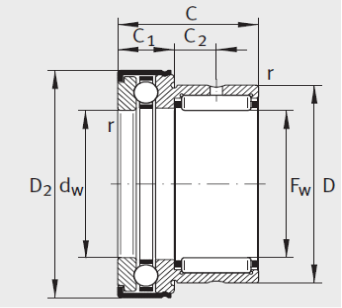

NKX..-Z

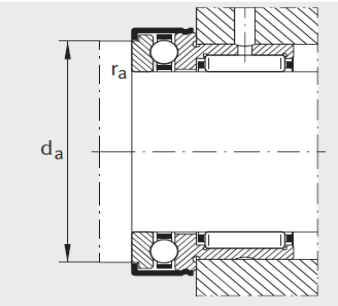

安装尺寸

参数信息:

带外罩型号：	NKX35-Z
X-life：	XL
质量≈g：	168
尺寸mm：	
F：	35
D：	47
Dmax：	52.1
Dmax：	53.2
C -0.25：	30
C －0.2：	12
C：	9
d E8：	35
r min：	0.6
安装尺寸mm：	
d：	47.7
rmax：	0.6
基本额定载荷N：	
径向：	27500
径向：	41500
轴向：	21200
轴向：	47000
疲劳极限载荷N：	
C：	7300
C：	2270
极限转速：	4400
推荐的内圈型号：	IR30X35X20

: